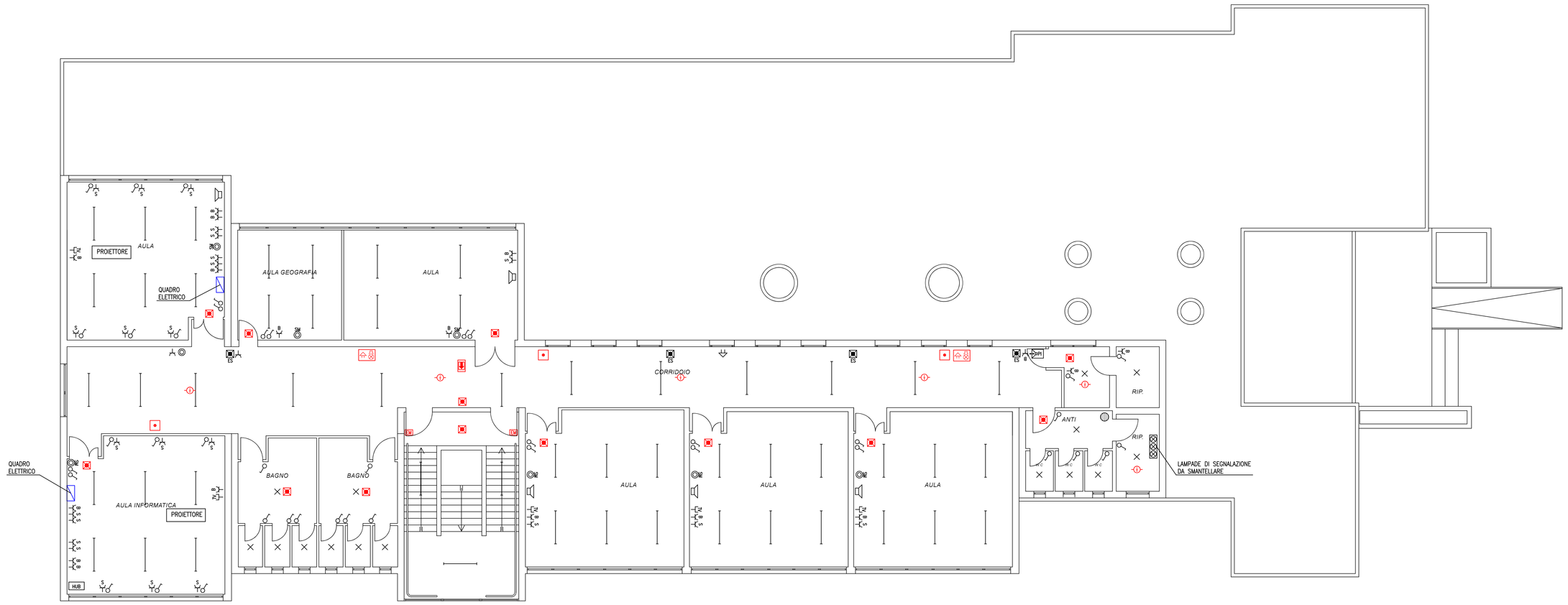

PIANTA PIANO PRIMO

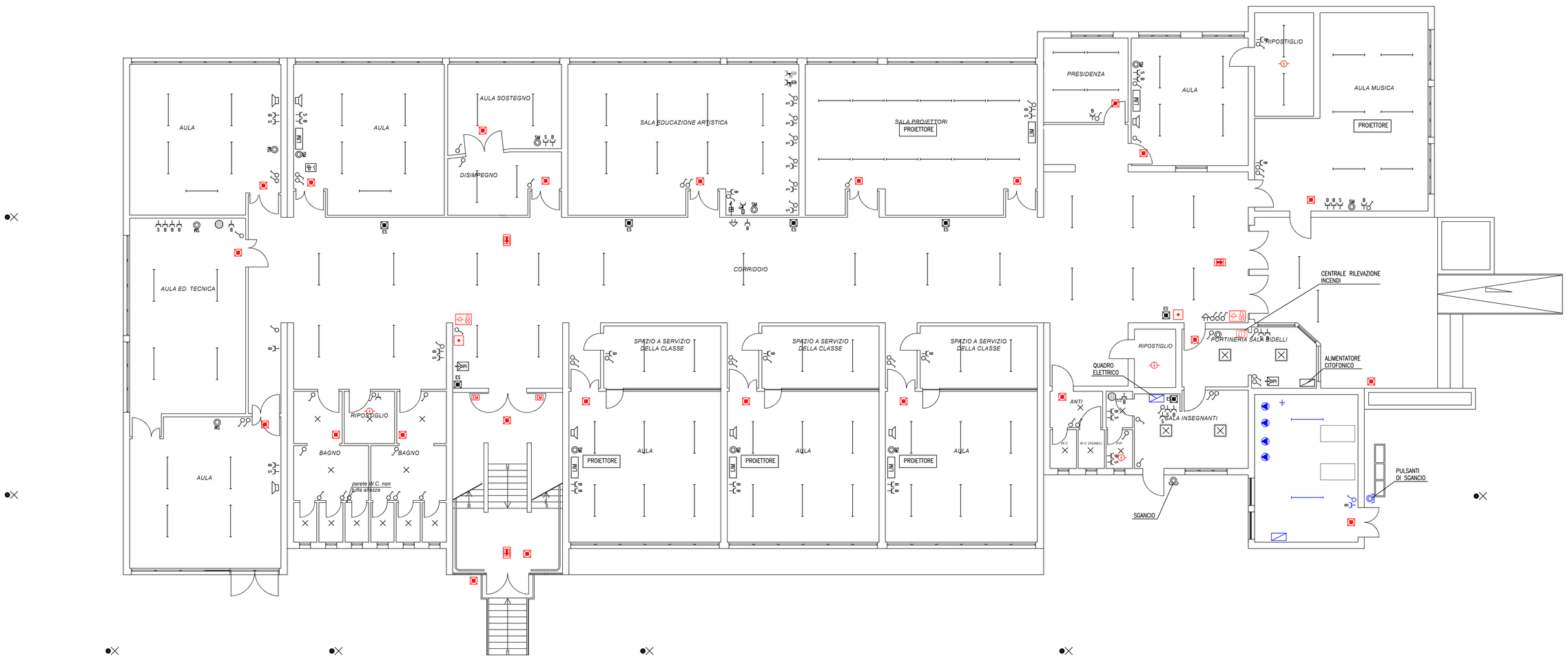

PIANTA PIANO TERRA

IMPIANTO DI RIVELAZIONE INCENDI
SCHEMA FUNZIONALE

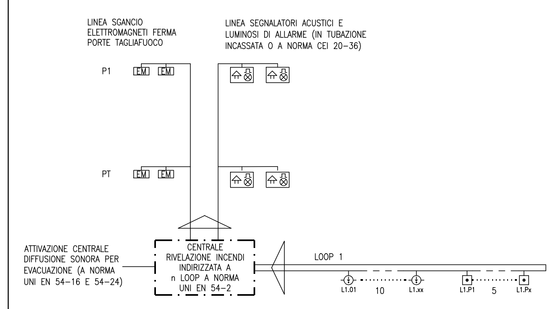

MODIFICA QUADRO ELETTRICO

DA COLLEGARE A VALLE DEI RISPETTIVI INTERRUTTORI DIFFERENZIALI

NOTE INERENTI L'INTERVENTO DI REVISIONE E NUOVA INSTALLAZIONE

I CAVI ESISTENTI RELATIVI A LINEE E PUNTI DI ALLACCIAMENTO (PRESE, COMANDI, LUCE) VANNO COMPLETAMENTE SOSTITUITI.

I PUNTI PRESA E COMANDO VANNO COMPLETAMENTE SOSTITUITI (TELAIO, FRUTTI E PLACCA).

LE CONNESSIONI LUNGO LE LINEE ED IN CORRISPONDENZA DELLE DERIVAZIONI E DEI PUNTI DI ALLACCIAMENTO DEVONO ESSERE REALIZZATI MEDIANTE L'UTILIZZO DI MORSETTI.

QUALORA SI RISCONTRASSE LA PRESENZA DI CONNESSIONI REALIZZATE IN DIFFORMITA' AL PUNTO PRECEDENTE (es. NASTRATURE) DOVRANNO ESSERE RESE CONFORMI A QUANTO PRESCRITTO NEL SUDDETTO PUNTO.

NELLE AULE E NEI BAGNI SI DOVRANNO INSTALLARE GLI APPARECCHI PER L'ILLUMAZIONE DI SICUREZZA AUTOALIMENTATI.

GLI APPARECCHI PER L'ILLUMINAZIONE DI SICUREZZA ESISTENTI DOVRANNO ESSERE SOSTITUITI.

IL SISTEMA DI CHIAMATA, BIDELLI, NON PIU' FUNZIONANTE DOVRA' ESSERE SMANTELLATO.

GLI APPARECCHI ILLUMINANTI ESISTENTI DOVRANNO ESSERE MANTENUTI (AD ESCLUSIONE DI QUELLI RELATIVI ALL'ILLUMINAZIONE DI SICUREZZA CHE ANDRANNO SOSTITUITI)

LEGENDA

NERO: IMPIANTO ESISTENTE DA REVISIONARE

ROSSO: IMPIANTO DI NUOVA INSTALLAZIONE

BLU: IMPIANTO ESISTENTE GIA' IDONEO

LEGENDA IMPIANTO RIVELAZIONE INCENDIO

	CENTRALE RIVELAZIONE INCENDI
	PULSANTE ALLARME INCENDIO MANUALE
	AVVISATORE OTTICO ACUSTICO DI ALLARME NORMALE O AUTOALIMENTATA
	RIVELATORE OTTICO DI FUMO

LEGENDA SIMBOLI IMPIANTI ELETTRICI

DISTRIBUZIONE F.E.M.		APPARECCHI ILLUMINANTI		IMPIANTI AUSILIARI	
	CONTATORE DI ENERGIA		A SOFFITTO O A PARETE		CENTRALE TELEFONICA
	QUADRO ELETTRICO		INCASSO CONTROSOFFITTO O PLAFONE DOWNLIGHT		PRESA TELEFONICA
	CENTRALINA DI RIFASAMENTO AUTOMATICO		ORIENTABILE – PROIETTORE		ARMADIO CABLAGGIO STRUTTURATO
	GRUPPO DI CONTINUITA' STATICO		BINARIO ELETTRIFICATO PER ILLUMINAZIONE		PRESA DATI
	GRADO DI PROTEZIONE MINIMO E TIPO DI ESECUZIONE		A TUBI FLUORESCENTI		ANTENNA WIFI ACCESS POINT
	CASSETTA DI DERIVAZIONE E DI GIUNZIONE		A TUBI FLUORESCENTI IN STRUTTURA CONTINUA		CENTRALE DIFFUSIONE SONORA
	CONDUTTURA ASCENDENTE, DISCENDENTE O PASSANTE		A LED		DIFFUSORE SONORO SEMPLICE O REGOLABILE
	PRESA DI CORRENTE 1+2+PE, 2P+PE, 2P+N+PE, 1+N+PE UPS		A LED IN STRUTTURA CONTINUA		BASE MICROFONICA
	PRESA IEC309 (CEE) MONO E TRIFASE		LED PANEL		PRESA TV TERRESTRE O SATELLITARE
	PRESA INTERBLOCCATA CON FUSIBILI		ARMATURA SU PALO		ANTENNA TV
	BLOCCO PRESE	SICUREZZA	ALIMENTATORE DI SICUREZZA AUTONOMO O CENTRALIZZATO		AMPLIFICATORE TV
	TORRETTA A PAVIMENTO 1 O 2 SERVIZI		APPARECCHIO ILLUMINANTE DI SICUREZZA AUTOALIMENTATO		VIDEOCAMERA SU RETE DATI VIDEOSORVEGLIANZA
	INTERRUTTORE–DEVIATORE–INVERTITORE		INDICATORE DI USCITA DI EMERGENZA AUTOALIMENTATO		NETWORK VIDEO RECORDER VIDEOSORVEGLIANZA
	SENSORE PRESENZA ACCENSIONE LUCE TEMPOR.		APPARECCHIO SICUREZZA CON ALIMENTAZIONE CENTRALIZZATA		MONITOR LCD
	INTERRUTTORE BIPOLARE NA–MT–MTD		INDICATORE DI U.S. CON ALIM. CENTRALIZZATA		CITOFONO – VIDEOCITOFONO PI=POSTO INTERNO PE=ESTERNO
	SEZIONATORE ROTATIVO LUCCHETTABILE				SERRATURA ELETTRICA
	PULSANTE E PULSANTE LUMINOSO	UTILIZZATORI			TIMBRACARTELLINI
	PULSANTIERA		MOTORE ELETTRICO IN C.A. O IN C.C.		LAMPADA DI SEGNALAZIONE LAMPEGGIANTE
	PULSANTE AD ACCESSO PROTETTO		POMPA		SIRENA–CAMPANELLO–RONZATORE
	PRESA PROTETTA DA INTERRUTTORE AUTOMATICO		SCALDA–ACQUA ELETTRICO (PDC=POMPA DI CALORE)		SEGNALAZIONE ALLARME WC DISABILI
	TESTATA DI ALIMENTAZIONE PER CANALE ELETTRIFICATO		VENTILATORE O ESTRATTORE		ALLARME A TIRANTE E PULSANTE TACITAZIONE WCH
	PRESA DA CANALE ELETTR. CON E SENZA FUSIBILI		CONDIZIONATORE SPLIT O VRV UE=UNITA' ESTERNA, UI=U. INTERNA		SENSORE DI LUMINOSITA' (CREPUSCOLARE)
	CANALE ELETTRIFICATO PER FORZA MOTRICE		FANCOIL O AEROTERMO		TERMOSTATO – UMIDOSTATO
	CANALE PORTACAVI IN METALLO		ELEMENTO ELETT RISCALDANTE (ES. RADIATORE)		PRESSOSTATO – FLUSSOSTATO
	CANALE PORTACAVI IN MATERIALE PLASTICO		VENTILATORE CON ELEMENTO ELETTRICO RISCALDANTE	IMPIANTO DI TERRA	
	RIPRISTINO COMPART. ATTRAVERSAMENTO REI		ELETTROVALVOLA		PICCHETTO DI TERRA ENTRO POZZETTO
			VALVOLA MOTORIZZATA A 2 O 3 VIE		NODO EQUIPOTENZIALE – COLLEGAMENTO EQUIPOT.
			QUADRO MACCHINA (BANCO, CELLA FRIGO,...)		COLLETTORE EQUIPOTENZIALE PRINCIPALE

RIVELATORE OTTICO DI FUMO

PULSANTE ALLARME INCENDIO

TARGA OTTICO ACUSTICA

LAMPADA DI SICUREZZA

APPARECCHIO ILLUMINANTE

Comune di Mira (VE)

PREVENZIONE INCENDIO SCUOLA F. PETRARCA DI BORBIAGO

PROGETTO ESECUTIVO

PROGETTO IMPIANTI ELETTRICI ED ELETTRONICI

Scuola

PROGETTISTA
Studi di Progettazione Riuniti
Elisabetta Monaci ingegnere
Stefano Bacciolo architetto

PROGETTO PREVENZIONE INCENDI
ing. Elisabetta Monaci

COORDINAMENTO DELLA SICUREZZA IN FASE DI PROGETTO
ing. Elisabetta Monaci

PROGETTO IMPIANTI ELETTRICI E RILEVAZIONE INCENDI
Sie Engineering
per. ind. Secondo Ambrosani

PROGETTO IMPIANTI TERMOIDRAULICI
Sie Engineering
ing. Stefano Baccaro

COMMITTENTE:
Comune di Mira (VE)
Sede legale Piazza IX Martiri, 3

Responsabile del procedimento
ing. Franca Barbiero
Settore Lavori Pubblici
ed infrastrutture
Comune di Mira (VE)

TAV. N.	Date e Revisioni	Disegni scala
16	Ultima revisione 21.03.2019	

Studi di Progettazione Riuniti
via Castellana 163 - 30030 Martellago (VE)
monaci@sprgestione.it - bacciolo@sprgestione.it
T +39 041 5461823 - F +39 041 5461824 - www.sprgestione.it